CALEFÓN MERLIN
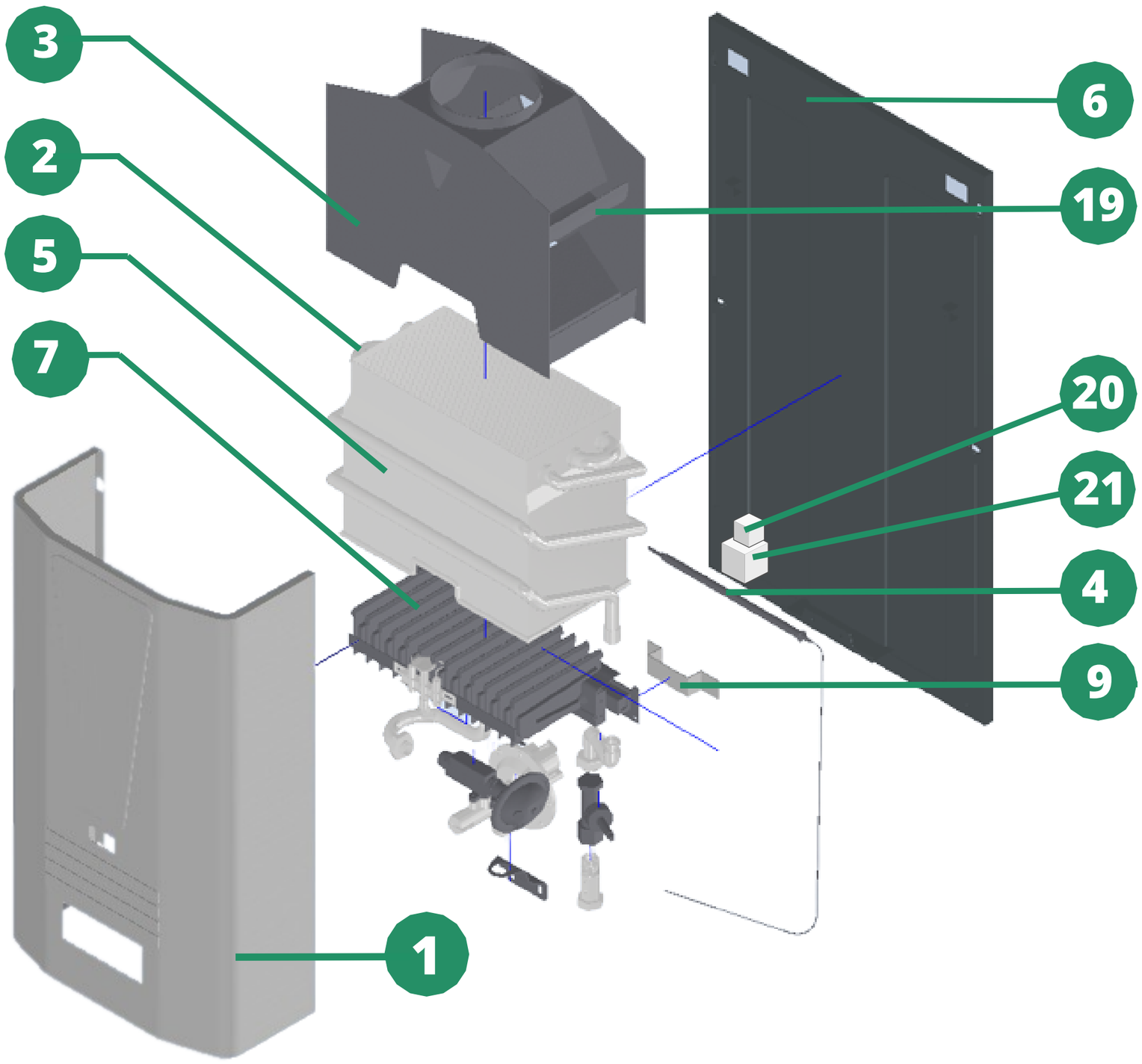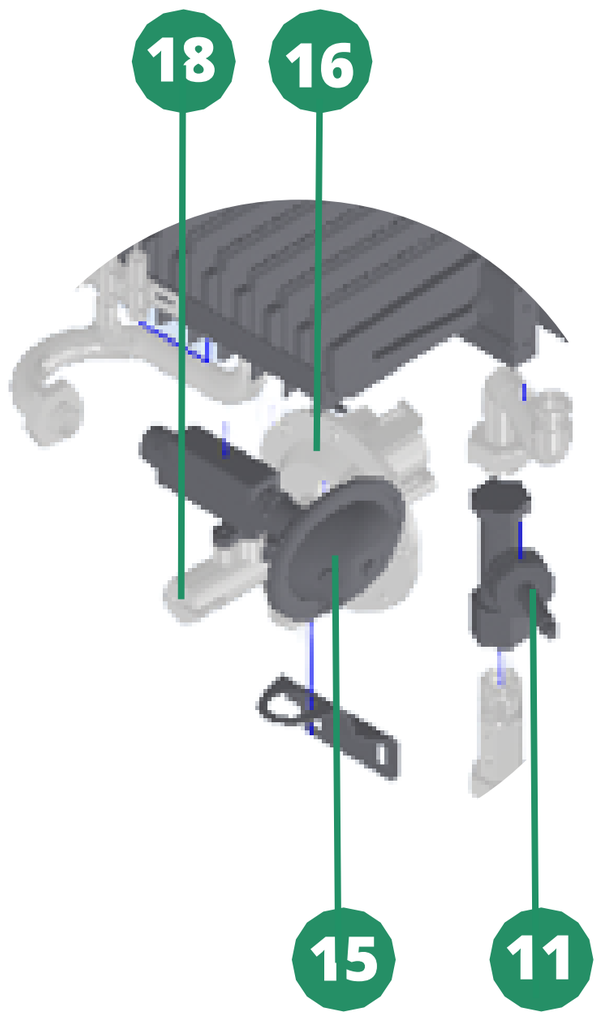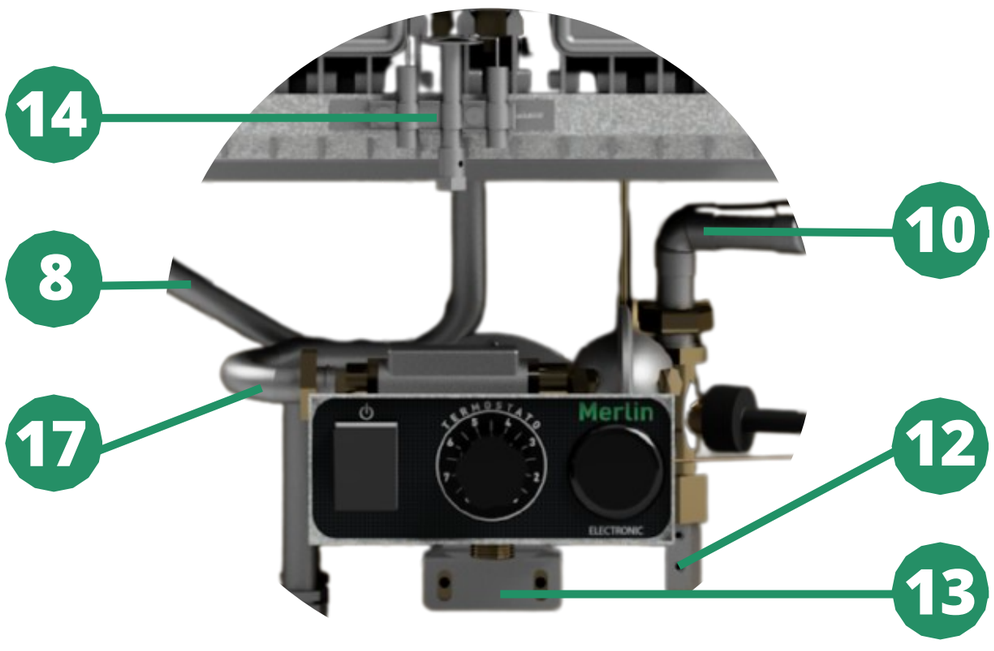
1) Cuerpo
2) Protector térmico (sensor aut. 85ºC)
3) Corta tiro
4) Bulbo termostato
5) Cámara combustión
6) Respaldo
7) Quemador
8) Cañería salida de agua
9) Escuadra soporte quemador
10) Cañería entrada de agua
11) Flujostato
12) Vénturi
13) Soporte válvula
14) Conjunto encendido piloto
15) Hidro-válvula
16) Válvula solenoide
17) Cañería entrada de gas
18) Válvula de gas
19) Protector térmico (sensor aut. 104ºC)
20) Caja electrónica
21) Caja pila